ТЕХНИЧЕСКИЙ ПАСПОРТ

140326, Московская обл.,
Егорьевский р-н, с. Лелечи, д. 61Б
Телефон: 8-800-777-77-68
www.rtp.ru,
e-mail: info@rtp.ru

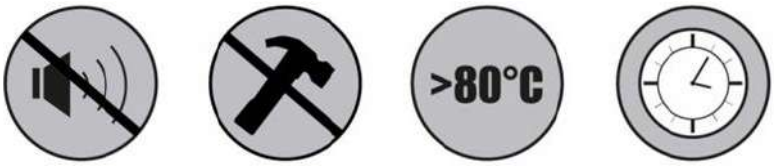

ТРУБЫ И ФАСОННЫЕ ЧАСТИ ИЗ МИНЕРАЛЬНОНАПОЛНЕННОГО ПОЛИПРОПИЛЕНА (PP-M) ДЛЯ СИСТЕМ ВНУТРЕННЕЙ КАНАЛИЗАЦИИ ELITE

ТУ 4926-001-78044889-2005,
ГОСТ 32414-2013

ПС-11

ТЕХНИЧЕСКИЙ ПАСПОРТ

1. Назначение и область применения.

Трубы и фитинги RTP ELITE представляют собой трубопроводную систему внутридомовой канализации с улучшенными шумпоглощающими характеристиками.

Трубы и соединительные детали серии RTP ELITE предназначены для систем хозяйственно-бытовой канализации зданий при максимальной температуре постоянных стоков 80ºС и кратковременных (в течении 1 мин.) стоков с температурой до 95ºС при максимальном их расходе 30 л/мин. Допускается использование труб для отвода химически агрессивных стоков со значением pH от 2 (кислая среда) до 12 (щелочная среда). При использовании труб и фасонных изделий для транспортировки неочищенных производственных стоков необходимо проверять химическую стойкость материала труб.

Систему внутренней канализации с пониженным уровнем шума RTP ELITE рекомендуется использовать там, где предъявляются повышенные требования по комфорту проживания.

Трубы производятся методом непрерывной шнековой экструзии с последующим формованием раструбной части. Фасонные части производятся методом литья под давлением на ТПА.

2. Технические требования.

Толщина стенки труб и соединительных деталей серии RTP ELITE, по сравнению с толщинами традиционной полипропиленовой канализации, увеличена до 50%. Трубы и фитинги серии ELITE изготавливаются из специального высоконаполненного шумопоглощающего материала на основе полипропилена, плотность которого в 1,5 раза выше чистого полипропилена. Это позволяет трубам и фитингам серии RTP ELITE эффективно поглощать возникающие в канализации шумы.

Трубы и фитинги обладают высокой кольцевой жесткостью, стойкостью к высоким температурам (кратковременно до 100°С).

Цвет труб и соединительных деталей серии RTP ELITE – белый.

Уплотнительные кольца изготавливаются из эластомеров в соответствии с нормативными документами на них (EN 681-1 и EN 681-2), обеспечивают герметичность соединений в течение всего установленного срока эксплуатации трубопровода.
Водонепроницаемость раструбных соединений обеспечивается за счет расклинивания резинового кольца специальной формы в зазоре между наружной поверхностью трубы и внутренней поверхностью раструба. Однолепестковые уплотнения изготовлены из мягкой стирол бутадиеновой резины. Резиновое уплотнение жестко ограничено со всех сторон, даже незначительные его смещения исключены. Материал колец имеет стабильную температурную устойчивость в диапазоне от -50 до +130°С и обеспечивает необходимую длительную прочность соединения, достаточную для соблюдения герметичности стыка на протяжении всего срока эксплуатации труб. Специальная форма также полностью компенсируют все возможные тепловые деформации. Гарантийный срок эксплуатации колец в трубопроводах из ПП составляет не менее 50 лет.

Материал: Полипропилен с минеральными добавками «PP-M».

Основные характеристики материала:

Наименование	Ед. измерения	Величина	Методика
Плотность	г/см^3	1,2-1,3	ГОСТ 15139-69
Коэф. линейного расширения	мм/м°С	0,11	ГОСТ 15173-70
Температура плавления	°С	>160	ГОСТ 21553-76
Теплопроводность	Вт/м°С	0,26	ГОСТ 23630-79

Геометрия труб

Параметры	DN/OD 32 (мм)	DN/OD 40 (мм)	DN/OD 50 (мм)	DN/OD 75 (мм)	DN/OD 110 (мм)	DN/OD 160 (мм)
Наружный диаметр в соответствии с ГОСТ 32414 и EN 1451	Dmin 32.0 Dmax 32.3	Dmin 40.0 Dmax 40.3	D_{min} 50.0 D_{max} 50.3	D_{min} 75.0 D_{max} 75.4	D_{min} 110.0 D_{max} 110.4	Dmin 160.0 Dmax 160.5
Толщина стенки	Min 1.8 max 2.0	Min 1.8 max 2.0	Min 1.8 max 2.0	Min 1.9 Max 2.1	Min 3.4 Max 3.6	Min 4.8 Max 4.9
Длина трубы в соответствии с ГОСТ 32414 и EN 1451	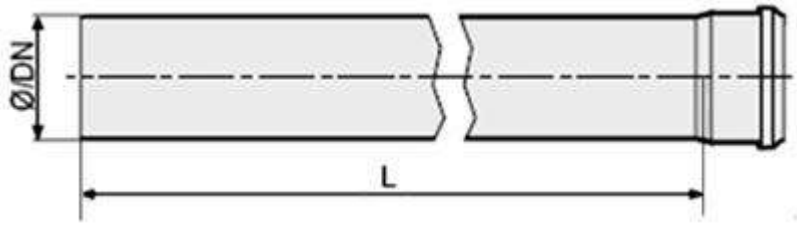					

Геометрия фитингов

Параметры	DN/OD 32 (мм)	DN/OD 40 (мм)	DN/OD 50 (мм)	DN/OD 75 (мм)	DN/OD 110 (мм)	DN/OD 160 (мм)
Наружный диаметр в соответствии с ГОСТ 32414 и EN 1451	Dmin 32.0 Dmax 32.3	Dmin 40.0 Dmax 40.3	D_{min} 50.0 D_{max} 50.3	D_{min} 75.0 D_{max} 75.4	D_{min} 110.0 D_{max} 110.4	Dmin 160.0 Dmax 160.5
Толщина стенки	Min 1.8 max 2.0	Min 1.8 max 2.0	Min 1.8 max 2.2	Min 1.9 Max 2.4	Min 3.4 Max 4.0	Min 4.9 Max 5.6

Проверка овальности проводится на заводе-изготовителе.

Трубы должны быть обрезаны перпендикулярно оси трубы без заусенцев и вырывов.

Резьба на ревизиях и крышках должна быть полного профиля без сорванных и недооформленных ниток и обеспечивать свинчиваемость соединяемых вручную деталей. Изготовление прерывистой резьбы не допускается.

3. Конструкция и размеры

Отвод

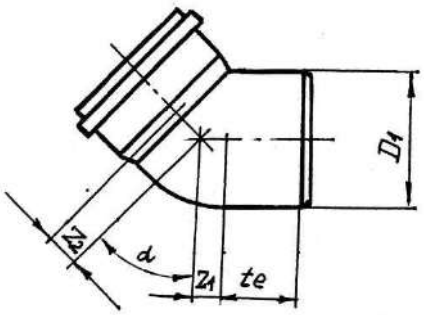

D_1	α=15°		α=30°		α=45°		α =67°30'		α=87°30'		t_e не менее
	Z_1*	Z_2*	Z_1*	Z_2*	Z_1*	Z_2*	Z_1*	Z_2*	Z_1*	Z_2*	
50	-	-	9	12	12	16	20	23	28	31	48
75	7	11	12	15	18	21	-	-	40	43	51
110	-	-	17	21	25	29	-	-	57	61	58
160	-	-	-	-	36	42	-	-	83	89	73

* Размеры для справок

Тройник

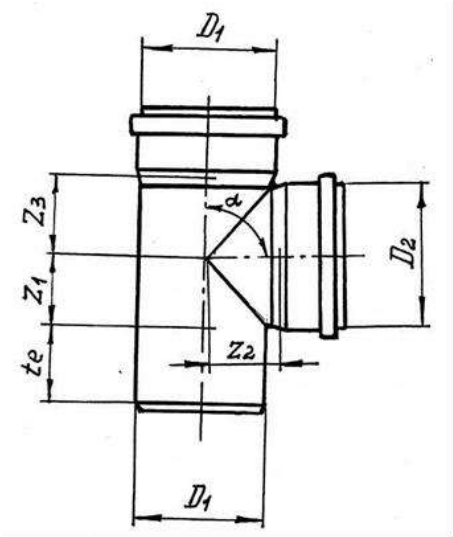

D,	D 2	a=45°			a=87°30’			te
		Z 1, *	Z 2 *	Z 3 *	Z 1, *	Z 2 *	Z 3 *	не менее
50	50	12	61	61	28	30	30	48
75	50	15	48	48	31	47	47	55
75	75	19	87	87	37	43	43	55
110	50	17	104	91	28	60	32	58
110	110	25	134	134	57	62	62	58
160	110	52	105	105	51	82	82	88
160	160	74	190	190	84	84	84	88
* Размеры для справок								

Ревизия

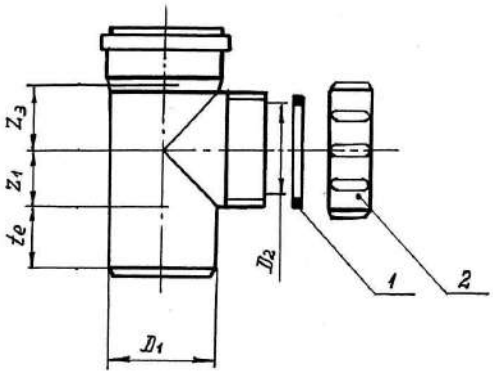

D1,мм	D2,мм	Z1,*	Z3,*	t_e не менее
50	45	28	30	48
75	70	33	33	56
110	98	57	62	58
160	150	85	85	89
* Размеры для справок				

Крестовина одноплоскостная

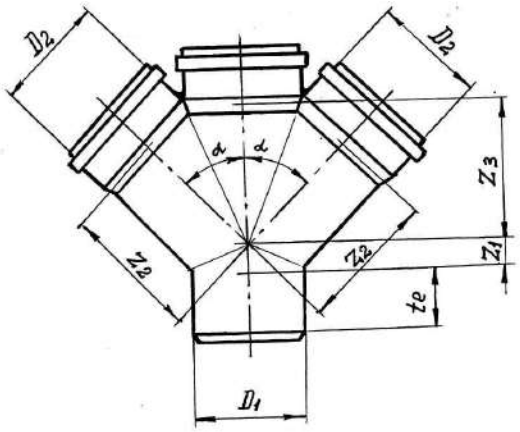

D 1	D 2	a=45°			a=87°30’			t_e
		Z 1 *	Z 2 *	Z 3 *	Z 1 *	Z 2 *	Z 3 *	
110	50	-	-	-	28	60	32	58
110	110	25	134	134	57	62	62	58

Крестовина двухплоскостная

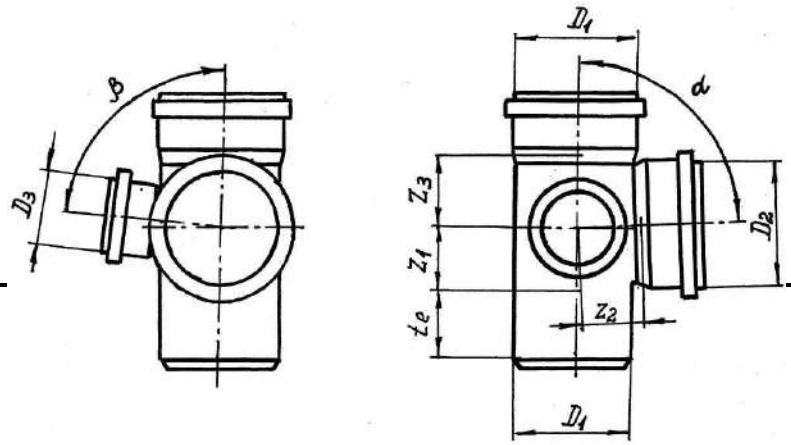

D_1	D_2					t_e не менее
110	110	50	57	62	62	58
110	110	110	57	62	62	58
* Размеры для справок						

Муфта соединительная

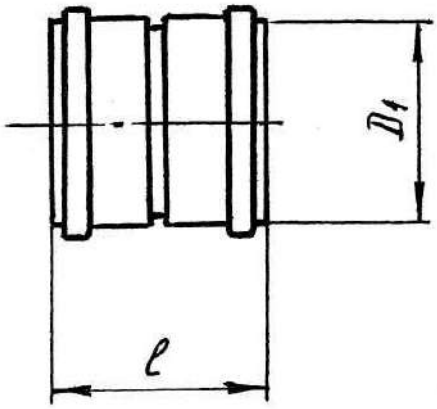

D_1	l, не менее
75	111
160	162

Муфта ремонтная

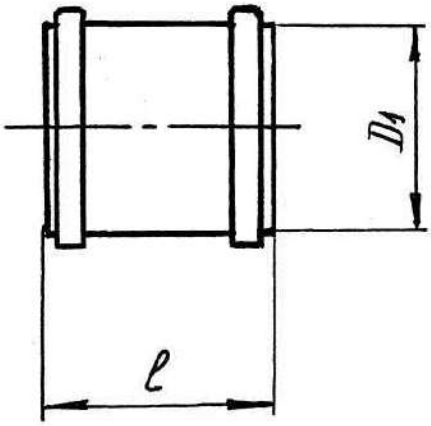

D_1	l, не менее
50	103
75	109
110	125
160	158

Заглушка

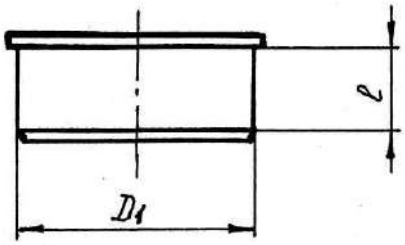

D_1,	L, не менее
50	28
75	35
110	32
160	44

D_1	D_2	Z_1*	t_e, не менее
75	50	20	51

Редукция

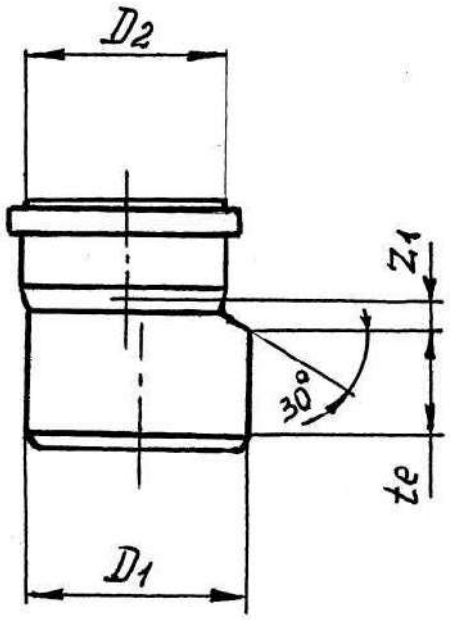

110	50	40	58
110	75	26	58
110	160	30	81

* Размеры для справок

D_1	l, не менее	t_e, не менее
75	66	51
110	72	58

Компенсационный патрубок

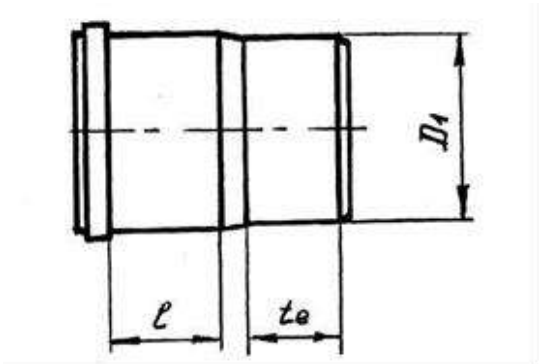

4. Сортамент и типоразмеры.

Изображение	Наименование изделия	Артикул	Типоразмер	Толщина стенки	Длина, мм
	Труба малошумная белая	21055	50	1,8	250
		21054	50	1,8	500
		21053	50	1,8	1000
		21052	110	1,8	2000
	Труба малошумная белая	Артикул	Типоразмер	Толщина стенки	Длина, мм
		33414	75	1,9	250
		33415	75	1,9	500
		33416	75	1,9	1000
		33417	75	1,9	2000

		33418	*75*	*1,9*	3000

		Артикул	***Типоразмер***	***Толщина стенки***	***Длина, мм***
	Труба малошумная белая	21046	*110*	*3,4*	250
		21047	*110*	*3,4*	500
		21048	*110*	*3,4*	1000
		21049	*110*	*3,4*	1500
		21050	*110*	*3,4*	2000
		21051	*110*	*3,4*	3000

		Артикул	***Типоразмер***	***Толщина стенки***	***Длина, мм***
	Труба малошумная белая	37649	*160*	*3,4*	500
		37650	*160*	*3,4*	1000
		37651	*160*	*3,4*	2000
		37652	*160*	*3,4*	3000

		Артикул	***Типоразмер***
	Отвод канализационный белый	24551	50/30°
		24552	50/45°
		24553	50/87°
		35382	75/15°
		35381	75/30°
		35380	75/45°
		33520	75/87°
		24554	110/30°
		24418	110/45°
		24419	110/87°
		29093	110/50/87,5°
		37653	160/45°
		37654	160/87°

		Артикул	***Типоразмер***
	Тройник канализационный белый	24555	50/50/45°
		24556	50/50/87°
		33173	75/50/45°
		34544	75/50/87°
		33133	75/75/45°
		35383	75/75/87°
		36518	110/50/45°
		36513	110/50/87°
		36524	110/110/45°
		36523	110/110/87°
		37676	160x110/45°
		37657	160/110/87°

		37655	160/160/45°
		37656	160/160/87°
	Ревизия канализационная белая	***Артикул***	***Типоразмер***
		24562	50
		35450	75
		36637	110
		37658	160
	Редукция белая	***Артикул***	***Типоразмер***
		34291	50/75
		24574	50/110
		33388	75/110
		37678	110/160
	Патрубок компенсационный белый	***Артикул***	***Типоразмер***
		33519	75
		24573	110
	Крестовина канализационная одноплоскостная белая	***Артикул***	***Типоразмер***
		36546	110/50/50/87°
		36545	110/110/50/87°
		24763	110/110/110/45°
		24569	110/110/110/87°

	Крестовина Канализационная двухплоскостная	***Артикул***	***Типоразмер***	***Направление***
		24570	110/110/110	87°
		36548	110/110/50	87° (лев)
		36549	110/110/50	87° (прав)
	Муфта канализационная соединительная (с перегородкой)	***Артикул***	***Типоразмер***	
		34537	75	
		37675	160	
	Муфта канализационная надвижная (ремонтная)	***Артикул***	***Типоразмер***	
		24560	50	
		34532	75	
		24561	110	
		37674	160	
	Переход с чугуна на пластик с манжетой	***Артикул***	***Типоразмер***	
		33447	75/92,5	
		30783	124/110	
		30784	124/110	
		Артикул	***Типоразмер***	

	Заглушка канализационная белая	24549	50
		34290	75
		24550	110
		37677	160
	Хомут пластиковый с защелкой белый	***Артикул***	***Типоразмер***
		24575	50
		24576	110

5. Указания по эксплуатации и техническому обслуживанию.

5.1. Трубы и фасонные части должны эксплуатироваться при условиях, указанных в таблице технических характеристик.

5.2. Монтаж систем из полипропиленовых труб следует вести в соответствии с требованиями нормативных документов и СП 40-107-2003 «Проектирование, монтаж и эксплуатация систем внутренней канализации из полипропиленовых труб».

5.3. Полипропиленовые трубы и фитинги не допускаются к применению:

- при рабочей температуре транспортируемой жидкости свыше 95°С;
- в помещениях категорий «А, Б, В» по пожарной опасности;
- в помещениях с источниками теплового излучения, температура поверхности которых превышает 130°С;

6. Условия хранения и транспортировки.

6.1. В соответствии с ГОСТ 19433 полипропиленовые трубы и фитинги не относятся к категории опасных грузов, что допускает их перевозку любым видом транспорта в соответствии с правилами перевозки грузов, действующими на данном виде транспорта.

6.2. При железнодорожных и автомобильных перевозках коробки, мешки с фитингами допускается к транспортировке только в крытом подвижном составе.

6.3. Во избежание повреждения продукции, коробки следует укладывать на ровную поверхность, без острых выступов и неровностей. Сбрасывание груза с транспортных средств не допускается.

6.4. Хранение полипропиленовых труб и фитингов должно производиться по условиям 5 (ОЖ4), раздела 10 ГОСТ15150 в проветриваемых навесах или помещениях.

6.5. При хранении трубы и фитинги должны быть защищены от воздействия прямых солнечных лучей.

6.6. Погрузка и разгрузка допускается только при температуре выше–10ºС. Для транспортировки при температуре от -11до -20ºС следует принять специальные меры для предотвращения передачи механических нагрузок на трубы. Транспортировка при температуре ниже -21ºС запрещена.

6.7. Запрещается складировать трубы и фитинги на расстоянии менее 1м. от нагревательных приборов.

7. Утилизация.

7.1. Утилизация изделий (переплавка, захоронение, перепродажа) производится в порядке, установленном Законами РФ от 22 августа 2004г. № 122-ФЗ "Об охране атмосферного воздуха", от 10 января 2003г. №15-ФЗ "Об отходах производства и потребления", а также другими российскими и региональными нормами, актами, правилами, распоряжениями и пр., принятыми во исполнение указанных законов.

8. Гарантийные обязательства.

8.1. Изготовитель гарантирует соответствие полипропиленовых труб и фитингов техническим требованиям паспорта, ГОСТ 32414-2013, ТУ 4926-001-78044889-2005 при условии соблюдения потребителем правил использования, транспортировки, хранения, монтажа и эксплуатации.

8.2. Гарантия распространяется на все дефекты, возникшие по вине завода изготовителя.

8.3. Гарантия не распространяется на дефекты, возникшие в случаях:

- нарушения паспортных режимов хранения, монтажа, испытания эксплуатации и обслуживания изделия;
- ненадлежащей транспортировки и погрузо-разгрузочных работ;
-наличия следов воздействия веществ, агрессивных к материалам изделия;
-наличия повреждений, вызванных пожаром, стихией, форс-мажорными обстоятельствами;

-повреждений, вызванных неправильными действиями потребителя.

9. Условия гарантийного обслуживания.

9.1. Претензии к качеству товара могут быть предъявлены в течение гарантийного срока.

Гарантийный срок составляет – **10 лет**.

9.2. Неисправные изделия в течение гарантийного срока ремонтируются или обмениваются на новые бесплатно. Замененное изделие или его части, полученные в результате ремонта, переходят в собственность Производителя.

9.3. Затраты, связанные с демонтажом, монтажом и транспортировкой неисправного изделия в период гарантийного срока Покупателю не возмещаются.

9.4. В случае необоснованности претензии, затраты на диагностику и экспертизу изделия оплачиваются Покупателем.

Директор по качеству _____ Ставров А.А.